中学生男子

本　戦

氏名	所属
大薮 拓生（おおやぶ ひらい）	(SEEKERs TT)
BYE	
神保 聡志（じんぼ さとし）	(宮の森)
舟山 佳太（ふなやま けいた）	(DJTT)
塚本 康慈（つかもと こうじ）	(Line's Collect TA)
神山 恵都（かみやま けいと）	(宮の森)
豊島 颯介（とよしま そうすけ）	(ライジング)
市川 桜大（いちかわ おうた）	(きたひろﾃﾆｽﾎﾟﾀ)
上野 凌誠（うえの りょうせい）	(宮の森)
鈴木 啓太（すずき けいた）	(きたひろﾃﾆｽﾎﾟﾀ)
原中 翔音（はらなか しょうと）	(あけぼの)
太刀川 暖星（たちかわ はるせ）	(文京テニス)
片山 陸都（かたやま りくと）	(DJTT)
田中 恒希（たなか こうき）	(ambitious court)
佐藤 想真（さとう そうま）	(あけぼの)
阿部 圭（あべ けい）	(ライジング)
菅 功志（すが こうし）	(ライジング)
稲葉 義遥（いなば よしはる）	(ｽｳｨﾝｸﾞ89)
大西 泰幹（おおにし たいき）	(ウイング)
佐藤 傑（さとう すぐる）	(DJTT)
松浦 巧実（まつうら たくみ）	(ｽｳｨﾝｸﾞ89)
彦野 巧磨（ひこの たくま）	(あけぼの)
吉田 航（よしだ こう）	(Line's Collect TA)
山内 柊依（やまうち とうい）	(ライジング)
小谷 和生（こたに かずき）	(ambitious court)
秋山 想太（あきやま そうた）	(ライジング)
岡島 夕朔（おかじま ゆうさく）	(SFC)
高田 凌羽（たかだ りょう）	(DJTT)
橋立 大輝（はしだて たいき）	(SEEKERs TT)
西川 蒼（にしかわ そう）	(きたひろﾃﾆｽﾎﾟﾀ)
清水 椛市（しみず かいち）	(ヴェルデ)
首藤 柚嬉（すどう ゆずき）	(ライジング)

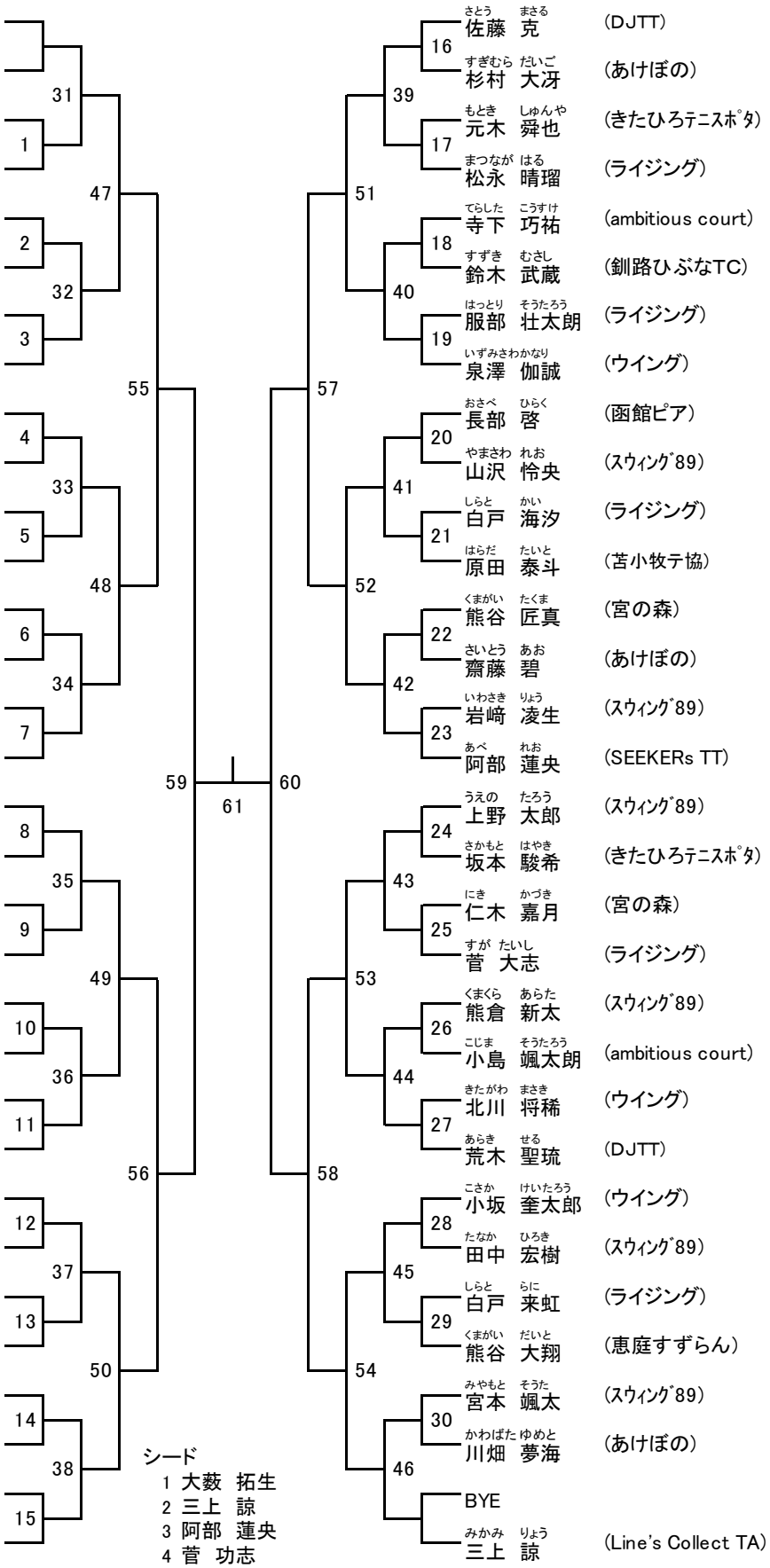

シード
1 大薮 拓生
2 三上 諒
3 阿部 蓮央
4 菅 功志

氏名	所属
佐藤 克（さとう まさる）	(DJTT)
杉村 大冴（すぎむら だいご）	(あけぼの)
元木 舜也（もとき しゅんや）	(きたひろﾃﾆｽﾎﾟﾀ)
松永 晴瑠（まつなが はる）	(ライジング)
寺下 巧祐（てらした こうすけ）	(ambitious court)
鈴木 武蔵（すずき むさし）	(釧路ひぶなTC)
服部 壮太朗（はっとり そうたろう）	(ライジング)
泉澤 伽誠（いずみさわ かなり）	(ウイング)
長部 啓（おさべ ひらく）	(函館ピア)
山沢 怜央（やまさわ れお）	(ｽｳｨﾝｸﾞ89)
白戸 海汐（しらと かい）	(ライジング)
原田 泰斗（はらだ たいと）	(苫小牧テ協)
熊谷 匠真（くまがい たくま）	(宮の森)
齋藤 碧（さいとう あお）	(あけぼの)
岩﨑 凌生（いわさき りょう）	(ｽｳｨﾝｸﾞ89)
阿部 蓮央（あべ れお）	(SEEKERs TT)
上野 太郎（うえの たろう）	(ｽｳｨﾝｸﾞ89)
坂本 駿希（さかもと はやき）	(きたひろﾃﾆｽﾎﾟﾀ)
仁木 嘉月（にき かづき）	(宮の森)
菅 大志（すが たいし）	(ライジング)
熊倉 新太（くまくら あらた）	(ｽｳｨﾝｸﾞ89)
小島 颯太朗（こじま そうたろう）	(ambitious court)
北川 将稀（きたがわ まさき）	(ウイング)
荒木 聖琉（あらき せる）	(DJTT)
小坂 奎太郎（こさか けいたろう）	(ウイング)
田中 宏樹（たなか ひろき）	(ｽｳｨﾝｸﾞ89)
白戸 来虹（しらと らに）	(ライジング)
熊谷 大翔（くまがい だいと）	(恵庭すずらん)
宮本 颯太（みやもと そうた）	(ｽｳｨﾝｸﾞ89)
川畑 夢海（かわばた ゆめと）	(あけぼの)
BYE	
三上 諒（みかみ りょう）	(Line's Collect TA)